Índice Catálogo Geral Aspersul

Pág. 06 - ATA - Aspersul Technical Assistence

Pág. 07 - Serviços Aspersul

Pág. 08 - Feiras e apoio ao esporte

Pág. 09 - Clientes Aspersul

Pág. 10 - Projeto, fabricação e implantação

Pág. 12 - Hélices e torres eólicas

Pág. 13 - Locomotivas

Pág. 14 - Side draft, repintura e teto retrátil

Pág. 15 - Cabines para chassis, elevador tridimensional e pressurizada

Pág. 16 - Aplicação automática, controle de temperatura e umidade

Pág. 17 - Implementos rodoviários, portas rápidas e transformadores

Pág. 18 - Módulo de pressurização, side draft, pressurizadas

Pág. 19 - Gel coat, ônibus, sala de tinta incorporada

Pág. 20 - Linhas de pintura com transportador aéreo

Pág. 21 - Linhas de pintura com transportador terrestre

Pág. 22 - Estufas de secagem queima indireta

Pág. 23 - Estufas de secagem queima direta

Pág. 24 - Cabines de pintura pressurizadas

Pág. 25 - Cabine de pintura pressurizada para móveis

Pág. 26 - Cabine pressurizada SB-28DD

Pág. 27 - Lançamento - cabine de pintura retrátil

Pág. 28 - Cabines de preparação e lixação

Pág. 29 - Preparação para móveis - tabela com modelos e dados técnicos

Pág. 30 - Cabines via úmida

Pág. 33 - Cabines via seca

Pág. 36 - Cabine de pintura para pequenas peças

Pág. 37 - Cabine de pintura a pó SB-PLA

Pág. 38 - Cabine de pintura a pó SB-PP

Pág. 39 - Aspiradores Portáteis

Pág. 40 - Filtro de manga

Pág. 41 - Hidrofiltro

Pág. 42 - Equipamentos para pintura

Pág. 43 - Filtros

Pág. 45 - Componentes para cabines

ASPERSUL®
equipamentos para pintura

Marc Indústria e Comércio de Máquinas e Equipamentos EIRELI
Rua Presidente João Goulart, 226, Bairro De Lazzer
CEP 95055-000 - Caxias do Sul, RS

Contatos:
+55 (54) 3238.0000
contato@aspersul.com.br
www.aspersul.com.br

Todas as informações técnicas e decritivas contidas aqui poderão ser alteradas a qualquer momento, sem aviso prévio. Para tirar qualquer dúvida sobre dados técnicos e descritivos, entre em contato com nossa equipe técnica.
Todas as imagens são meramente ilustrativas.

Projeto Gráfico: Jamwork Estúdio Estratégico

ASPERSUL
ATA
TECHNICAL ASSISTANCE

A Aspersul criou o ATA – Aspersul Technical Assistence. Um diferencial ímpar que garante a você assistência técnica diferenciada, rápida e full time. É só ligar e chamar que uma equipe de especialistas logo estará na sua empresa resolvendo suas necessidades. Para maiores informações sobre nossa assistência técnica entre em contato através do email contato@aspersul.com.br

Consultoria técnica em processos de acabamento para pintura líquida

Este treinamento consiste em criar um roteiro de trabalho ideal, personalizado e de acordo com as necessidades do cliente.
Trata-se de aproximandamente 20h de treinamento.

Atividades executadas no treinamento:

- Orientação de limpeza na cabine de pintura, manutenção preventiva e troca regular dos filtros.

- Técnicas avançadas de pintura e limpeza dos equipamentos, a fim de obter maior eficiência e economia, reduzindo os índices de retrabalho das peças pintadas.

- Implementação de técnicas para preparação de tintas (catálise, diluição, medição de viscosidade) com o objetivo de melhorar a qualidade do produto preparado, reduzindo os índices de contaminação no ambiente.

- Orientação na manutenção preventiva dos equipamentos de pintura, pistolas, bomba de pintura, limpeza e conservação das peças, evitando quebra prematura das ferramentas e, consequentemente, reduzindo o custo de manutenção e paradas na produção.

Presente nas principais feiras do setor

Seja no Brasil ou no exterior, estamos sempre presentes apresentando nossa empresa, nossos produtos e serviços. Prezamos pela aproximação com nossos clientes, fornecedores e representantes. Em nossos estandes você encontrará inovação, tecnologia e o nosso ótimo atendimento. Informe-se sobre nossa presença nas principais feiras e venha nos conhecer melhor.

Apoio ao esporte

O Automobilismo, além de uma paixão é um dos esportes que apoiamos através de patronícios. Hoje estamos presentes na Stock Car e no Campeonato Brasileiro de Endurance.

Estamos presentes nas maiores empresas do Brasil e do Mundo

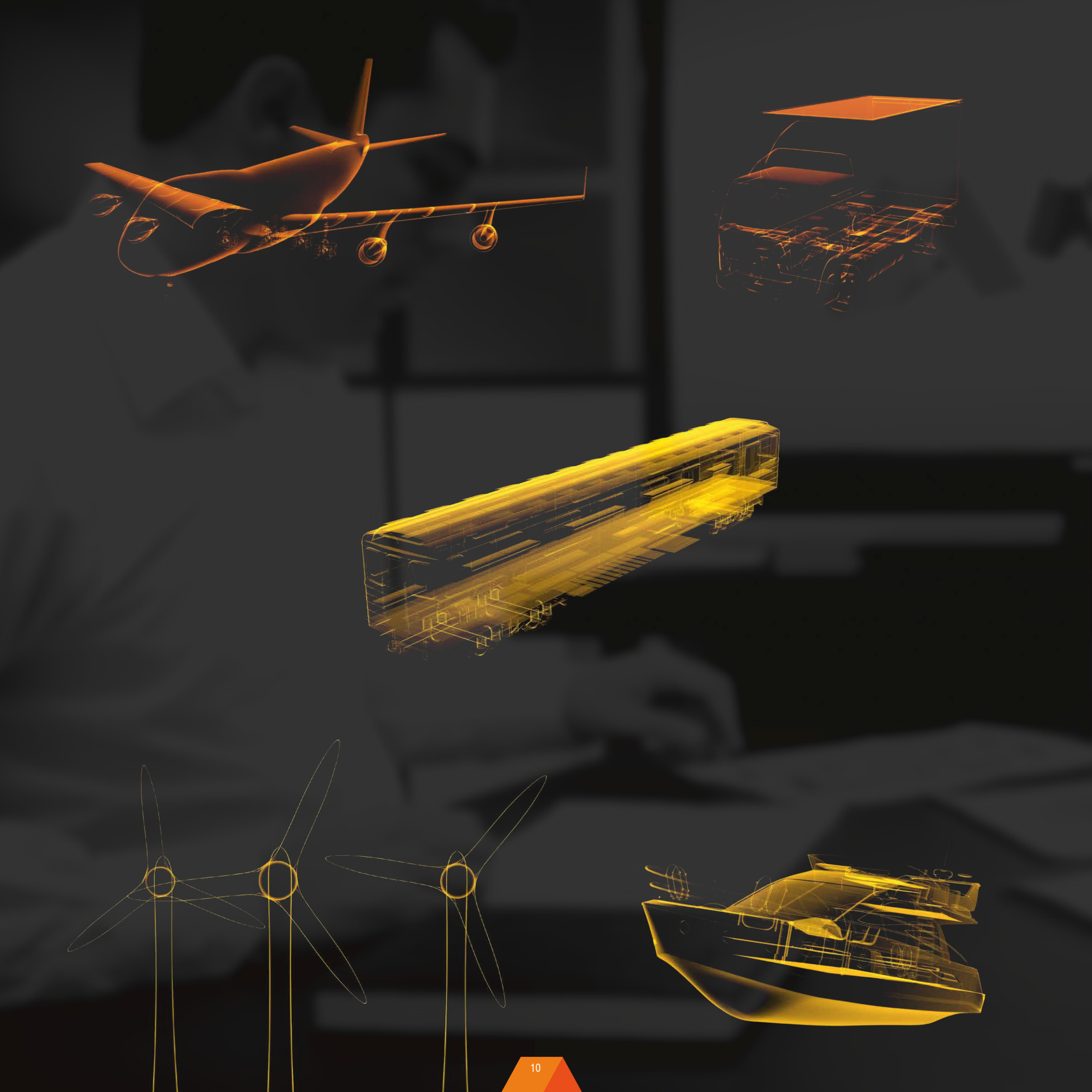

Projeto, fabricação e implantação.

Nossas soluções em pintura estão a sua disposição.

Atendemos todos os segmentos industriais de pequeno, médio e grande porte, além de mercados distintos como o de usinas eólicas e o de locomotivas. Fabricamos cabines de pintura/secagem especialmente projetadas para todos os segmentos.

Nossos equipamentos são desenvolvidos de forma a aumentar a produção e garantir a qualidade da pintura dentro das normas mais rígidas, assegurando um ambiente limpo e isento de overspray.

Cabine de pintura e secagem down draft de grande porte

Cabine de pintura e secagem down draft de grande porte

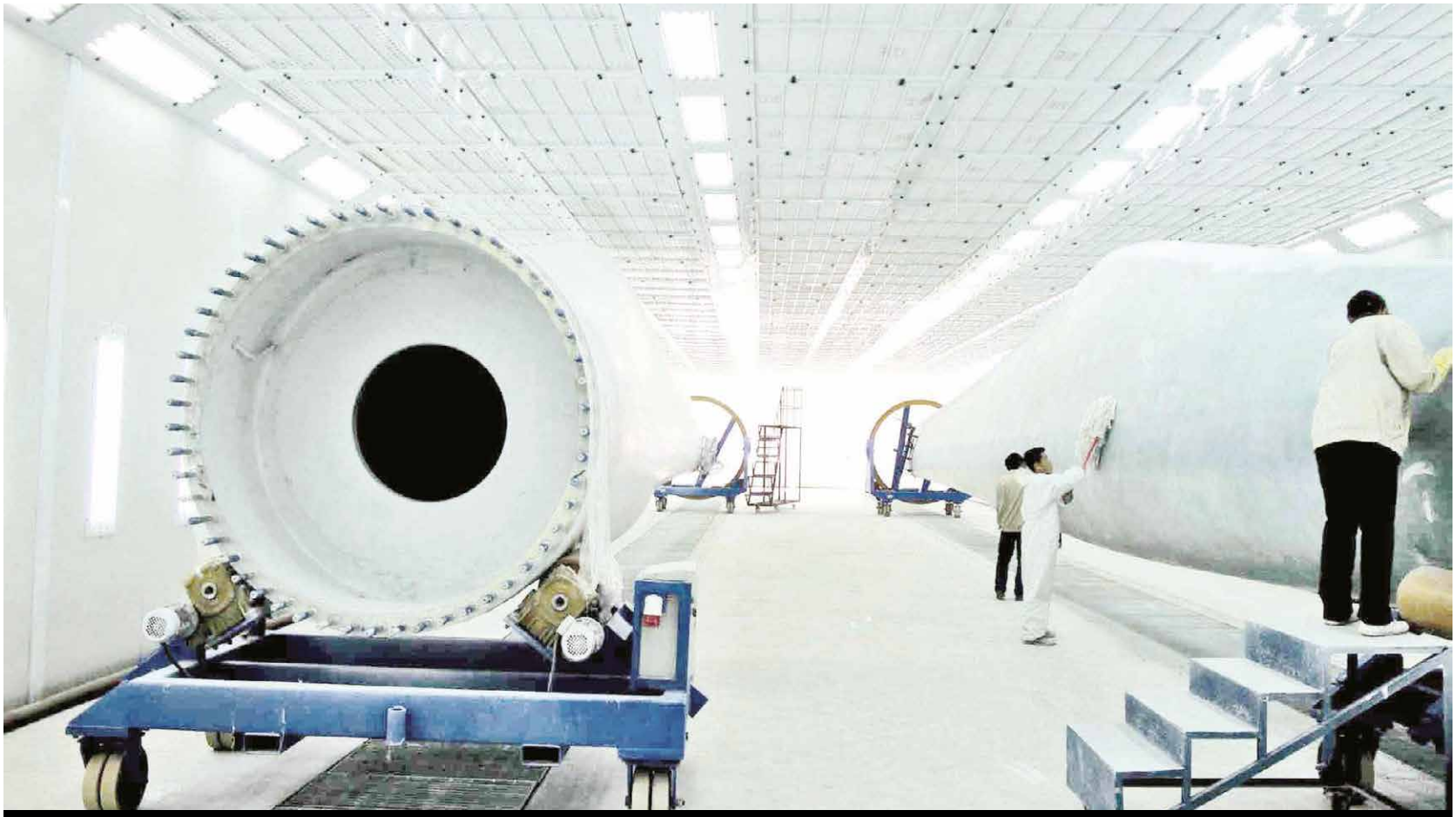

Cabine de pintura e secagem down draft para pás eólicas

Cabine de pintura e secagem down draft de grande porte

Cabine de pintura e secagem down draft para locomotivas

Cabine de pintura e secagem down draft de grande porte

Cabine de pintura e secagem side draft

Cabine de preparação para pintura e secagem para repintura de refrigeradores

Cabine de pintura e secagem com teto retrátil

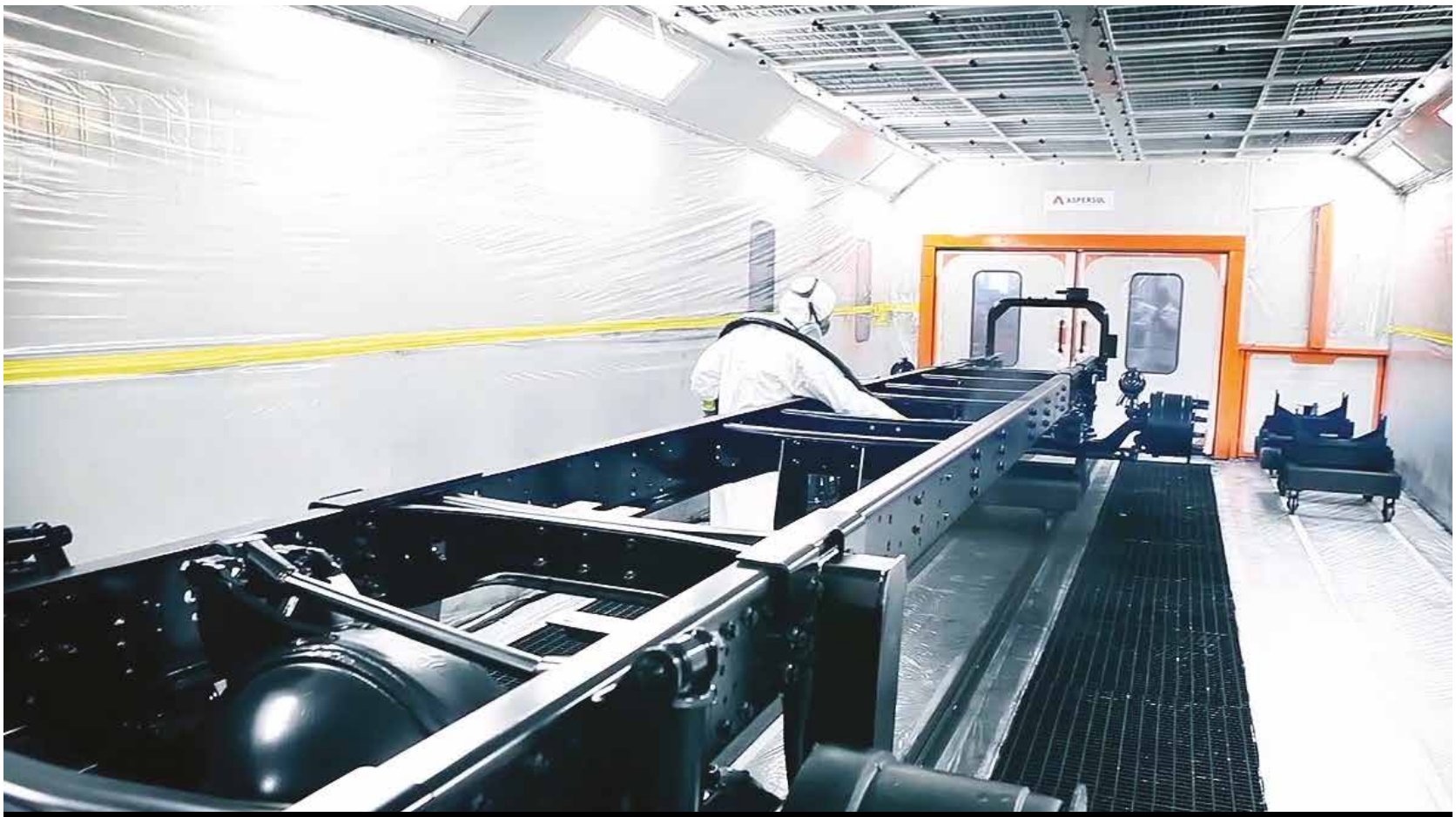

Cabine de pintura pressurizada para chassis

Elevador tridimencional pneumático

Cabine de pintura pressurizada

Cabine de pintura com aplicação automática (robô)

Equipamentos com controle de umidade e temperatura - Aviação

Cabine para manutenção de turbina de aviões

Cabine de pintura pressurizada para implementos rodoviários

Cabine de Pintura com portas rápidas de lona e filtragem com carvão ativado

Cabine para pintura de transformadores

Módulos de pressurização, aquecimento e exaustão de cabine de grande porte

Cabine de pintura e secagem pressurizadas side draft

Cabine de pintura e secagem pressurizadas

Cabine de aplicação de gel coat

Cabine de pintura pressurizada para ônibus

Cabine de pintura pressurizada com abertura no teto e sala de tintas incorporada

Linhas de pintura com transportador aéreo

Estufa de secagem para linha contínua

Linha de pintura por imersão

Linha de pintura a pó

Linhas de pintura com transportador terrestre

Linha de pintura completa para para-choques

Setor de pintura com cortina d'água no piso

Transportador terrestre automático

Estufa de queima indireta

Túnel de secagem com transportador aéreo

Estufa com porta guilhotina

Estufa queima direta drive thru

Vista interna da cabine queima direta drive thru

Estufa de queima direta

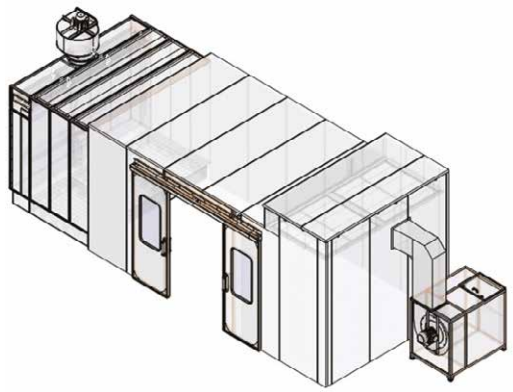

Cabine de Pintura

Cabine de pintura pressurizada com cortina d'água frontal e tanque estendido, área de secagem integrada sem aquecimento.

Modelo	Dimensões Úteis Pintura (C x L x A)
SBP-24-WFF	6 x 4 x 2,8m

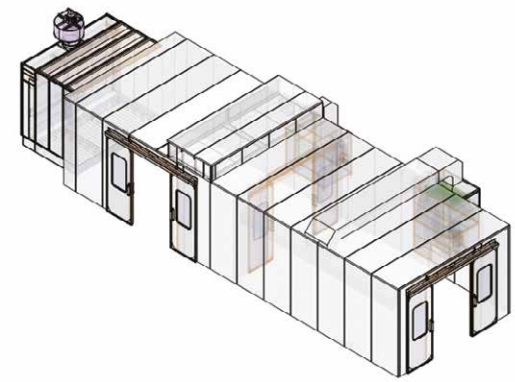

Cabine de Pintura e Secagem

Cabine de pintura pressurizada com cortina d'água frontal e tanque estendido, estufa de secagem independente com aquecimento.

Modelo	Dimensões Úteis Pintura (C x L x A)	Dimensões Úteis Secagem (C x L x A)
SBO-40-WFF	4 x 4 x 2,8m	6 x 4 x 2,8m

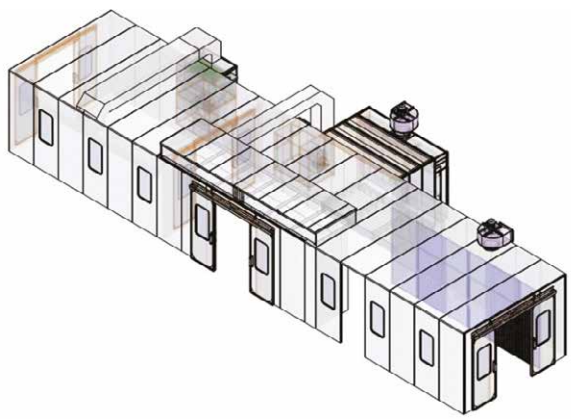

Cabine de Pintura, Preparação e Secagem

Cabine de pintura pressurizada com sala de limpeza, sala de pintura com cortina d'água frontal, tanque estendido e estufa de secagem independente com sistema de aquecimento.

Modelo	Dimensões Úteis Preparação/Limpeza (C x L x A)	Dimensões Úteis Pintura (C x L x A)	Dimensões Úteis Secagem (C x L x A)
PSBO-44-WFF	3 x 4 x 2,8m	4 x 4 x 2,8m	4 x 4 x 2,8m
PSBO-52-WFF	4 x 4 x 2,8m	5 x 4 x 2,8m	5 x 4 x 2,8m

Cabine de pintura pressurizada para móveis

Visão interna da sala de pintura pressurizada com cortina d'água

Visão interna da sala de limpeza com piso aspirante

Dimensão interna	C 6900 L 4000 A 2700 mm
Dimensão externa	C 7000 L 5560 A 3430 mm
Motores	Entrada 1 x 10 cv Saída 1 x 7,5 cv
Vazão	24.000 m³/h
Porta frente	L 3000 A 2600 mm
Porta serviço	L 700 A 1800 mm
Iluminação	800 Lux 24 x 36 w
Aquecimento	Gás GLP ou GN 2000.000 Kcal
Pré filtragem	Pré filtro G3
Filtro final	Filtro plenum F5 com superfície oleosa
Módulo de exaustão	2x Filtro PA 50 fibra de vidro 1x Filtro manta com carvão ativado
Temperatura máx.	60°

Cabine de Pintura Pressurizada SB-28DD

A cabine de pintura SB-28DD é um produto consagrado no mercado, líder de vendas, com ótimo custo benefício. Vem com sistema de aquecimento, módulo de exaustão, base metálica e exaustão pelo piso. Possui porta de serviço para acesso do pintor e pode ser usada como estufa de secagem.

LANÇAMENTO

Cabine de Pintura Retrátil

Produto desenvolvido especilmente para empresas onde há limitação de espaço na área de pintura. Ideal para pintura de peças pesadas, principalmente onde é necessária a movimentação da peça com empilhadeira ou ponte rolante.

- Filtragem através de filtro a seco ou cortina d'água;
- Dimensões de acordo com a necessidade do cliente.

Cabines de Preparação e Lixação

Vista interna de túnel de lixação

Cabine para preparação de móveis

Vista interna do túnel de lixação para peças em fibra de vidro

Cabine para preparação de móveis

Modelo	Cabeçotes	Motor	Vazão	Dimensão útil C x L x A mm
PB-2-3500	1	1 x 3 cv	6000 m³/h	2500 x 2000 x 2550
PB-3-3500	1	1 x 5 cv	9000 m³/h	2500 x 3000 x 2550
PB-4-3500	1	1 x 5 cv	9000 m³/h	2500 x 4000 x 2550
PB-5-3500	1	2 x 3 cv	12000 m³/h	2500 x 5000 x 2550
PB-6-3500	1	2 x 5 cv	18000 m³/h	2500 x 6000 x 2550
PB-7-3500	1	2 x 5 cv	18000 m³/h	2500 x 7000 x 2550
PB-8-3500	1	2 x 5 cv	18000 m³/h	2500 x 8000 x 2550
PB-10-3500	2	4 x 3 cv	24000 m³/h	2500 x 10000 x 2550
PB-12-3500	2	4 x 5 cv	36000 m³/h	2500 x 12000 x 2550

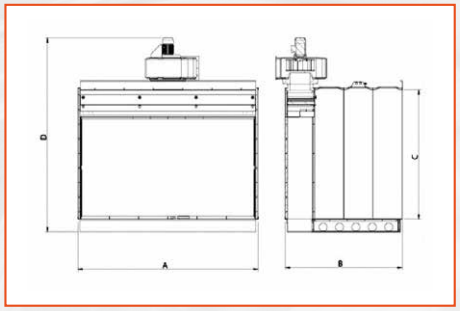

Cabines com cortina d'água, utilizadas em processos de pintura de alta produção. Possui sistema de tratamento de água dentro da própria cabine, evitando o desperdício. Entregamos as cabines com garantia de emissão e laudo ambiental de funcionamento.

SB-WF

- Fabricada em painéis galvanizados anti-corrosivos;
- Cortinas frontais removíveis permitindo acesso direto ao interior da cabine sem elementos de fixação;
- Bomba submersa interna no tanque que impede vazamento de água;
- Tanque em fibra de vidro anti-corrosivo;
- Quadro elétrico com proteção contra falta de fase e sobrecarga;
- Possui filtros de segurança localizados na parte superior da cabine;
- Exaustor centrífugo construido em aço carbono de alta eficiência e resistência mecânica com baixo nível de ruído;
- Possui dois pontos de aspiração, sendo um entre as cortinas e outro rente ao piso, garantindo exaustão uniforme em toda a área da cabine.

Modelo	Exaustor	Dimensão			
		A	B	C	D
SB-2-WF	3 cv	2080	1110	2250	3300
SB-3-WF	3 cv	3080	1110	2250	3300
SB-4-WF	5 cv	4080	1110	2250	3300
SB-5-WF	2 x 3 cv	5080	1110	2250	3300
SB-6-WF	2 x 3 cv	6080	1110	2250	3300

SB-WFT

- Fabricada em painéis galvanizados anti-corrosivos;
- Cortinas frontais removíveis permitindo acesso direto ao interior da cabine sem elementos de fixação;
- Bomba submersa interna no tanque que impede vazamento de água;
- Tanque em fibra de vidro anti-corrosivo;
- Quadro elétrico com proteção contra falta de fase e sobrecarga;
- Possui filtros de segurança localizados na parte superior da cabine;
- Exaustor centrífugo construido em aço carbono de alta eficiência e resistência mecânica com baixo nível de ruído;
- Possui três pontos de aspiração, sendo dois entre as cortinas e outro rente ao piso, garantindo exaustão uniforme em toda a área da cabine.

Modelo	Exaustor	Dimensão			
		A	B	C	D
SB-2-WFT	3 cv	2080	1110	3250	4300
SB-3-WFT	3 cv	3080	1110	3250	4300
SB-4-WFT	5 cv	4080	1110	3250	4300
SB-5-WFT	2 x 3 cv	5080	1110	3250	4300
SB-6-WFT	2 x 3 cv	6080	1110	3250	4300

SB-WFF

- Fabricada em painéis galvanizados anti-corrosivos;
- Cortinas frontais removíveis permitindo acesso direto ao interior da cabine sem elementos de fixação;
- Bomba submersa interna no tanque que impede vazamento de água;
- Tanque em fibra de vidro anti-corrosivo;
- Quadro elétrico com proteção contra falta de fase e sobrecarga;
- Possui filtros de segurança localizados na parte superior da cabine;
- Exaustor centrífugo construido em aço carbono de alta eficiência e resistência mecânica com baixo nível de ruído;
- Possui dois pontos de aspiração, sendo um entre as cortinas e outro rente ao piso, garantindo exaustão uniforme em toda a área da cabine;
- Possui tanque estendido com grade metálica galvanizada, permite que o pintor trabalhe sobre a lâmina d'água. Mantém o ambiente de pintura sempre limpo e o chão isento de tinta.

Modelo	Exaustor	Dimensão			
		A	B	C	D
SB-2-WFF	3 cv	2080	2110	2250	3300
SB-3-WFF	3 cv	3080	2110	2250	3300
SB-4-WFF	5 cv	4080	2110	2250	3300
SB-5-WFF	2 x 3 cv	5080	2110	2250	3300
SB-6-WFF	2 x 3 cv	6080	2110	2250	3300

SB-WFFT

- Fabricada em painéis galvanizados anti-corrosivos;
- Cortinas frontais removíveis permitindo acesso direto ao interior da cabine sem elementos de fixação;
- Bomba submersa interna no tanque que impede vazamento de água;
- Tanque em fibra de vidro anti-corrosivo;
- Quadro elétrico com proteção contra falta de fase e sobrecarga;
- Possui filtros de segurança localizados na parte superior da cabine;
- Exaustor centrífugo construido em aço carbono de alta eficiência e resistência mecânica com baixo nível de ruído;
- Possui três pontos de aspiração, sendo dois entre as cortinas e outro rente ao piso, garantindo exaustão uniforme em toda a área da cabine;
- Possui tanque estendido com grade metálica galvanizada, permite que o pintor trabalhe sobre a lâmina d'água. Mantém o ambiente de pintura sempre limpo e o chão isento de tinta.

Modelo	Exaustor	Dimensão			
		A	B	C	D
SB-2-WFFT	3 cv	2080	2110	3250	4300
SB-3-WFFT	3 cv	3080	2110	3250	4300
SB-4-WFFT	5 cv	4080	2110	3250	4300
SB-5-WFFT	2 x 3 cv	5080	2110	3250	4300
SB-6-WFFT	2 x 3 cv	6080	2110	3250	4300

SB-WFFS

- Fabricada em painéis galvanizados anti-corrosivos;
- Cortinas frontais removíveis permitindo acesso direto ao interior da cabine sem elementos de fixação;
- Possui cortinas d'água nas laterais, o que permite as paredes da cabine estejam sempre limpas;
- Bomba submersa interna no tanque que impede vazamento de água;
- Tanque em fibra de vidro anti-corrosivo;
- Quadro elétrico com proteção contra falta de fase e sobrecarga;
- Possui filtros de segurança localizados na parte superior da cabine;
- Exaustor centrífugo construido em aço carbono de alta eficiência e resistência mecânica com baixo nível de ruído;
- Possui dois pontos de aspiração, sendo um entre as cortinas e outro rente ao piso, garantindo exaustão uniforme em toda a área da cabine;
- Possui tanque estendido com grade metálica galvanizada, permite que o pintor trabalhe sobre a lâmina d'água. Mantém o ambiente de pintura sempre limpo e o chão isento de tinta.

Modelo	Exaustor	Dimensão			
		A	B	C	D
SB-2-WFFS	3 cv	2080	2110	2250	3300
SB-3-WFFS	3 cv	3080	2110	2250	3300
SB-4-WFFS	5 cv	4080	2110	2250	3300
SB-5-WFFS	2 x 3 cv	5080	2110	2250	3300
SB-6-WFFS	2 x 3 cv	6080	2110	2250	3300

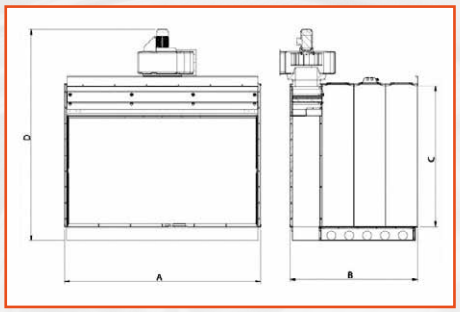

SB-WF-SS

- Fabricada em painéis de aço carbono com pintura epóxi na cor branca;
- Cortinas frontais removíveis permitindo acesso direto ao interior da cabine sem elementos de fixação;
- Bomba submersa interna no tanque que impede vazamento de água;
- Tanque em aço inox AISI 304;
- Luminárias superiores IP65;
- Quadro elétrico com proteção contra falta de fase e sobrecarga;
- Possui filtros de segurança localizados na parte superior da cabine;
- Exaustor centrífugo construido em aço carbono de alta eficiência e resistência mecânica com baixo nível de ruído;
- Possui dois pontos de aspiração, sendo um entre as cortinas e outro rente ao piso, garantindo exaustão uniforme em toda a área da cabine.

Modelo	Exaustor	Dimensão			
		A	B	C	D
SB-2-WF-SS	3 cv	2080	2110	2250	3270
SB-3-WF-SS	3 cv	3080	2110	2250	3270
SB-4-WF-SS	5 cv	4080	2110	2250	3270
SB-5-WF-SS	2 x 3 cv	5080	2110	2250	3270
SB-6-WF-SS	2 x 3 cv	6080	2110	2250	3270

SB-WFT-SS

- Fabricada em painéis de aço carbono com pintura epóxi na cor branca;
- Cortinas frontais removíveis permitindo acesso direto ao interior da cabine sem elementos de fixação;
- Bomba submersa interna no tanque que impede vazamento de água;
- Tanque em aço inox AISI 304;
- Luminárias superiores IP65;
- Quadro elétrico com proteção contra falta de fase e sobrecarga;
- Possui filtros de segurança localizados na parte superior da cabine;
- Exaustor centrífugo construido em aço carbono de alta eficiência e resistência mecânica com baixo nível de ruído;
- Possui três pontos de aspiração, sendo dois entre as cortinas e outro rente ao piso, garantindo exaustão uniforme em toda a área da cabine.

Modelo	Exaustor	Dimensão			
		A	B	C	D
SB-2-WFT-SS	3 cv	2080	2110	3250	4270
SB-3-WFT-SS	3 cv	3080	2110	3250	4270
SB-4-WFT-SS	5 cv	4080	2110	3250	4270
SB-5-WFT-SS	2 x 3 cv	5080	2110	3250	4270
SB-6-WFT-SS	2 x 3 cv	6080	2110	3250	4270

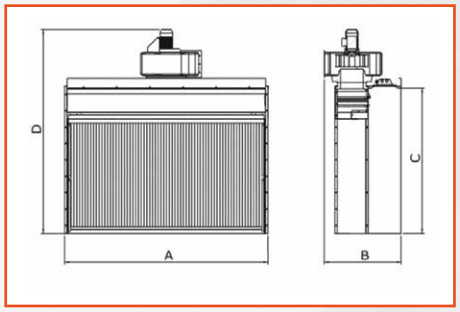

Cabines de pintura com filtro a seco para as mais diversas aplicações.

Modelos completos com dupla barreira de filtragem, garantindo o mínimo de

emissão de poluentes para a atmosfera.

SB-DG

- Fabricada em painéis galvanizados anti-corrosivos;
- Dupla fileira de elementos filtrantes;
- Primeira filtragem frontal através de filtro overspray carta papel;
- Segunda filtragem através de filtro paint stop localizado atrás do filtro overspray, o que garante uma grande área de filtragem aumentando a vida útil da cabine sem a necessidade de manutenção;
- Luminárias superiores IP65;
- Quadro elétrico com proteção contra falta de fase e sobrecarga;
- Exaustor centrífugo construido em aço carbono de alta eficiência e resistência mecânica com baixo nível de ruído.

Modelo	Exaustor	Dimensão			
		A	B	C	D
SB-2-DG	3 cv	2080	1110	2250	3050
SB-3-DG	3 cv	3080	1110	2250	3050
SB-4-DG	5 cv	4080	1110	2250	3050
SB-5-DG	2 x 3 cv	5080	1110	2250	3050
SB-6-DG	2 x 3 cv	6080	1110	2250	3050

SB-DGT

- Fabricada em painéis galvanizados anti-corrosivos;
- Tripla fileira de elementos filtrantes;
- Primeira filtragem frontal através de filtro overspray carta papel;
- Segunda filtragem através de filtro paint stop localizado atrás do filtro overspray, o que garante uma grande área de filtragem aumentando a vida útil da cabine sem a necessidade de manutenção;
- Luminárias superiores IP65;
- Quadro elétrico com proteção contra falta de fase e sobrecarga;
- Exaustor centrífugo construido em aço carbono de alta eficiência e resistência mecânica com baixo nível de ruído.

Modelo	Exaustor	Dimensão			
		A	B	C	D
SB-2-DGT	3 cv	2080	1110	3250	4050
SB-3-DGT	3 cv	3080	1110	3250	4050
SB-4-DGT	5 cv	4080	1110	3250	4050
SB-5-DGT	2 x 3 cv	5080	1110	3250	4050
SB-6-DGT	2 x 3 cv	6080	1110	3250	4050

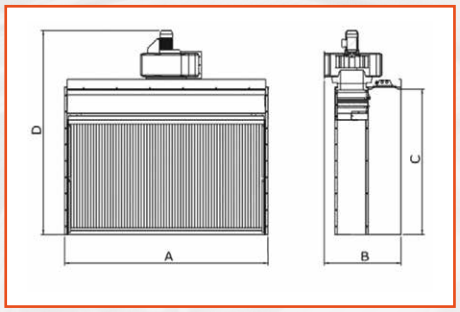

SB-DWL

- Fabricada em painéis modulados #50mm termo acústicos com pintura epóxi na cor branca;
- Dupla fileira de elementos filtrantes;
- Primeira filtragem frontal através de filtro overspray carta papel;
- Segunda filtragem através de filtro paint stop localizado atrás do filtro overspray, o que garante uma grande área de filtragem aumentando a vida útil da cabine sem a necessidade de manutenção;
- Luminárias superiores IP65;
- Quadro elétrico com proteção contra falta de fase e sobrecarga;
- Exaustor centrífugo construido em aço carbono de alta eficiência e resistência mecânica com baixo nível de ruído.

Modelo	Exaustor	Dimensão			
		A	B	C	D
SB-2-DWL	3 cv	2100	1110	2250	3150
SB-3-DWL	3 cv	3100	1110	2250	3150
SB-4-DWL	5 cv	4100	1110	2250	3150
SB-5-DWL	2 x 3 cv	5100	1110	2250	3150
SB-6-DWL	2 x 3 cv	6100	1110	2250	3150

SB-DWLT

- Fabricada em painéis modulados #50mm termo acústicos com pintura epóxi na cor branca;
- Tripla fileira de elementos filtrantes;
- Primeira filtragem frontal através de filtro overspray carta papel;
- Segunda filtragem através de filtro paint stop localizado atrás do filtro overspray, o que garante uma grande área de filtragem aumentando a vida útil da cabine sem a necessidade de manutenção;
- Luminárias superiores IP65;
- Quadro elétrico com proteção contra falta de fase e sobrecarga;
- Exaustor centrífugo construido em aço carbono de alta eficiência e resistência mecânica com baixo nível de ruído.

Modelo	Exaustor	Dimensão			
		A	B	C	D
SB-2-DWLT	3 cv	2100	1110	3250	4100
SB-3-DWLT	3 cv	3100	1110	3250	4100
SB-4-DWLT	5 cv	4100	1110	3250	4100
SB-5-DWLT	2 x 3 cv	5100	1110	3250	4100
SB-6-DWLT	2 x 3 cv	6100	1110	3250	4100

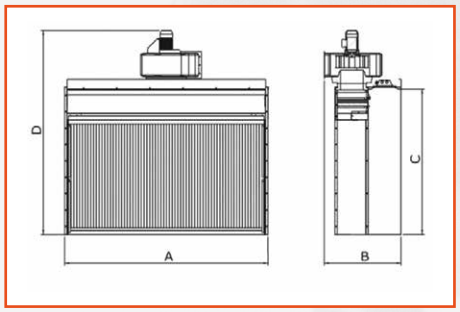

SB-DWL-CA

- Fabricada em painéis modulados #50mm termo acústicos com pintura epóxi na cor branca;
- Dupla fileira de elementos filtrantes;
- Primeira filtragem frontal através de filtro overspray carta papel;
- Segunda filtragem através de filtro paint stop localizado atrás do filtro overspray, o que garante uma grande área de filtragem aumentando a vida útil da cabine sem a necessidade de manutenção;
- Terceira filtragem através de filtros de carvão ativado, garantindo completa absorção dos gases do processo de pintura;
- Luminárias superiores IP65;
- Quadro elétrico com proteção contra falta de fase e sobrecarga;
- Exaustor centrífugo construido em aço carbono de alta eficiência e resistência mecânica com baixo nível de ruído.

Modelo	Exaustor	Dimensão			
		A	B	C	D
SB-2-DWL-CA	3 cv	2100	1110	2300	3150
SB-3-DWL-CA	5 cv	3100	1110	2300	3150
SB-4-DWL-CA	2 x 3 cv	4100	1110	2300	3150
SB-5-DWL-CA	2 x 3 cv	5100	1110	2300	3150
SB-6-DWL-CA	2 x 5 cv	6100	1110	2300	3150

SB-DWLT-CA

- Fabricada em painéis modulados #50mm termo acústicos com pintura epóxi na cor branca;
- Tripla fileira de elementos filtrantes;
- Primeira filtragem frontal através de filtro overspray carta papel;
- Segunda filtragem através de filtro paint stop localizado atrás do filtro overspray, o que garante uma grande área de filtragem aumentando a vida útil da cabine sem a necessidade de manutenção;
- Terceira filtragem através de filtros de carvão ativado, garantindo completa absorção dos gases do processo de pintura;
- Luminárias superiores IP65;
- Quadro elétrico com proteção contra falta de fase e sobrecarga;
- Exaustor centrífugo construido em aço carbono de alta eficiência e resistência mecânica com baixo nível de ruído.

Modelo	Exaustor	Dimensão			
		A	B	C	D
SB-2-DWLT-CA	3 cv	2100	1110	3250	4100
SB-3-DWLT-CA	5 cv	3100	1110	3250	4100
SB-4-DWLT-CA	2 x 3 cv	4100	1110	3250	4100
SB-5-DWLT-CA	2 x 5 cv	5100	1110	3250	4100
SB-6-DWLT-CA	2 x 5 cv	6100	1110	3250	4100

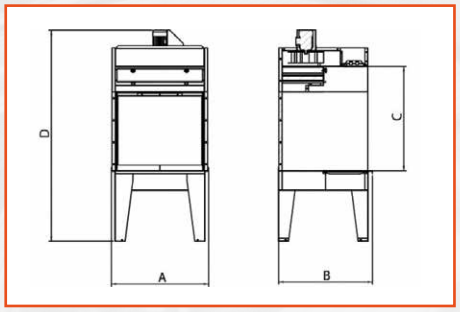

SB-MWG

- Fabricada em painéis galvanizados anti-corrosivos;
- Possui cortina d'água frontal;
- Bomba centrífuga;
- Tanque em aço carbono;
- Luminárias superiores IP65;
- Quadro elétrico com proteção contra falta de fase e sobrecarga;
- Possui filtros de segurança localizados na parte superior da cabine;
- Exaustor centrífugo construido em aço carbono de alta eficiência e resistência mecânica com baixo nível de ruído;
- Possui um ponto de aspiração garantindo exaustão uniforme em toda a área da cabine.

Modelo	Exaustor	Dimensão			
		A	B	C	D
SB-1-MWG	1,5 cv	1080	1000	1200	2500
SB-1,5-MWG	1,5 cv	1580	1000	1200	2500

SB-MDG

- Fabricada em painéis galvanizados anti-corrosivos;
- Elementos filtrantes frontais;
- Primeira filtragem frontal através de filtro overspray carta papel;
- Segunda filtragem através de filtro paint stop localizado atrás do filtro overspray, o que garante uma grande área de filtragem aumentando a vida útil da cabine sem a necessidade de manutenção;
- Luminárias superiores IP65;
- Quadro elétrico com proteção contra falta de fase e sobrecarga;
- Exaustor centrífugo construido em aço carbono de alta eficiência e resistência mecânica com baixo nível de ruído.

Modelo	Exaustor	Dimensão			
		A	B	C	D
SB-1-MDG	1,5 cv	1080	1000	1200	2500
SB-1,5-MDG	1,5 cv	1580	1000	1200	2500

Cabine de Pintura a Pó

SB-PLA-Double (para dois pintores)

Modelo	Motor	Cartuchos
SB-2PLA-D	2 x 7,5 cv	10 pç

SB-PLA-Simple (para um pintor)

Modelo	Motor	Cartuchos
SB-2PLA-S	7,5 cv	5 pç

Filtros cartucho

Peneirador com leito fluidizado

Módulo de troca rápida

Sistema automático de limpeza dos filtros com CLP

São projetadas para alta produtividade podendo trabalhar 24h sem a necessidade de manutenção dos filtros cartucho. São equipamentos robustos e completos, com sistema de reaproveitamento de tinta integrado à cabine e entrada para reciprocradores e pintores de retoques.

SB-PP

Modelo	Motor	Cartuchos
SB-2PP	3 cv	3 pç
SB-3PP	3 cv	3 pç
SB-4PP	5 cv	4 pç

SB-PL

Modelo	Motor	Cartuchos
SB-2PL	3 cv	3 pç
SB-3PL	3 cv	3 pç

São projetadas para processos de pintura estacionária ou linhas com baixo volume de produção. Possui sistema de limpeza por jato pulsante com assionamento através de botoeira no quadro elétrico. Armazenagem de pó através de tambor plástico.

Moega para escoamento do pó

Sistema de limpeza por jato pulsante

Aspiradores Portáteis

Uma solução prática e econômica para empresas que tem problemas com geração de pó localizado. Nossos aspiradores oferencem baixo custo operacional, baixo ruído e excelente sistema de aspiração. Com exaustor centrífugo, os aspiradores atendem a diversos tipos de resíduos, como pó de marcenaria, resíduos plásticos, resíduos de polimento, entre outros.

Kit aspiração

ASP-1F

- Aspirador portátil, ideal para aspiração direto no piso de fábrica ou em áreas de difícil acesso;
- Leve, possui alça de carregamento;
- Motor monofásico: 0,75cv;
- Vazão: 1.100 m3/h;
- Um bocal com diâmetro de 100mm (4”);
- Capacidade de armazenagem: 01 bag lateral;
- Ruído 65 dB;
- Peso bruto 20kg;
- Dimensões da embalagem: 17”x 15”x 16”;
- Dimensões montado: 18”x16”x17”;
- Possui chave liga/desliga.

ASP-21

- Aspirador portátil industrial;
- Leve, com rodízios para facilitar a manutenção;
- Motor trifásico: 2cv;
- Vazão: 2.200 m3/h;
- Dois bocais com diâmetro de 100mm (4”);
- Capacidade de armazenagem: 02 bags inferiores;
- Ruído 75 dB;
- Peso bruto 63kg;
- Dimensões da embalagem: 36”x 23”x 23”;
- Dimensões montado: 42”x22”x79”;
- Possui chave liga/desliga.

ASP-32

- Aspirador portátil industrial;
- Motor trifásico: 3cv;
- Vazão: 3.200 m3/h;
- Três bocais com diâmetro de 100mm (4”);
- Capacidade de armazenagem: 02 bags inferiores;
- Ruído 75 dB;
- Peso bruto 80kg;
- Dimensões da embalagem: 48”x 23”x 23”;
- Dimensões montado: 57”x22”x79”;
- Possui chave liga/desliga.

ASP-52

- Aspirador portátil industrial;
- Motor trifásico: 5cv;
- Vazão: 4.800 m3/h;
- Quatro bocais com diâmetro de 100mm (4”);
- Capacidade de armazenagem: 02 bags inferiores;
- Ruído 75 dB;
- Peso bruto 110kg;
- Dimensões da embalagem: 57”x 30”x 32”;
- Dimensões montado: 71”x28”x95”;
- Possui chave liga/desliga.

Filtro de Manga

Usados em processos de despoeiramento, os filtros de manga e de cartucho garantem a exaustão de particulados secos com eficiência e dentro das normas de ventilação industrial. Podem ser instalados sobre silos de armazenagem ou ligados a transportadores pneumáticos.

Modelo	Motor	Vazão	Pressão	Rotor	Mangas	Ruído
FM-30	12,5 cv	9000 m³/h	260 mmca	⌀ 500 mm	30	80 dB
FM-40	20 cv	13000 m³/h	280 mmca	⌀ 630 mm	44	89 dB
FM-60	25 cv	16000 m³/h	290 mmca	⌀ 710 mm	60	91 dB
FM-90	30 cv	21000 m³/h	280 mmca	⌀ 800 mm	90	86 dB
FM-110	40 cv	25000 m³/h	300 mmca	⌀ 800 mm	110	88 dB
FM-180	60 cv	40000 m³/h	290 mmca	⌀ 1000 mm	180	90 dB
FM-220	75 cv	50000 m³/h	290 mmca	⌀ 1250 mm	220	90 dB

Hidrofiltro

Projetados para reduzir o grau de emissão de poluentes, além de garantir o bom funcionamento dos equipamentos aos quais estão ligados como: corte laser, cabine de pintura, capelas e bancadas de solda, mesa de solda e laboratórios. Possui reservatórios para coleta de lodo e cinco estágios de filtragem.

- Baixo custo de manutenção;
- Melhor custo benefício;
- Baixa perda de carga: mantém a eficiência de exaustão mesmo com um regime de trabalho rigoroso;
- Não utiliza filtros;
- Não polui o meio ambiente (sem descarte de água);
- Pode ser instalado em áreas abertas.

Modelo	Motor	Vazão	Vazão
FH-7	7,5 cv	7000 m³/h	1200 mm
FH-10	10 cv	9000 m³/h	1200 mm
FH-15	15 cv	13000 m³/h	1400 mm
FH-20	20 cv	16000 m³/h	1400 mm
FH-25	25 cv	19000 m³/h	1600 mm
FH-40	40 cv	25000 m³/h	1900 mm

Estação de pintura multiprocessos:

- Baixo índice de overspray;
- Economia de tinta, diluente e filtros;
- Redução média de consumo em até 30%;
- Rapidez em trabalhos com múltiplas cores;
- Opcional Kit duplicação para dois pintores.

Estação de pintura para partes e peças:

- Baixo índice de overspray;
- Economia de tinta, diluente e filtros;
- Redução média de consumo em até 30%;
- Rapidez em trabalhos com múltiplas cores;
- Atende até dois pintores simultaneamente;
- Acompanha kit de lixação para preparação de peças.

Tanque de pintura 10L :

- Tanque de 10L (Pistola HVLP, Conjunto de Mangueiras 7,5mt);
- Produtos de média e alta viscosidade / Ex: Fundo, Primer, Emborrachamento e Revestimento;
- Oferece ganhos de produtividade, praticidade, permite pintar com a pistola em qualquer posição, nas mais variadas geometrias de peças, evitando paradas frequentes para reabastecimento.

Lixadeira roto orbital:

- 5” sem aspiração;
- Órbita 3/16” (4,7mm);
- Utilização de Lixas até grão 320, ou orbita 3,32” (1,5mm);
- Utilização em alto brilho: lixas acima de grão 400.

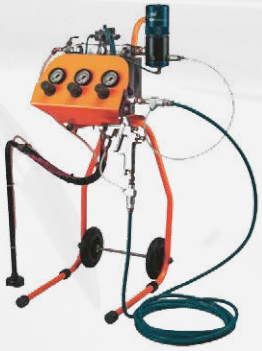

Bomba de pintura 2001:

- Baixo índice de overspray;
- Economia de tinta, diluente e filtros;
- Redução média de consumo em até 30%;
- Rapidez em trabalhos com múltiplas cores;
- Opcional Kit duplicação para dois pintores.

Mini tanque 2L:

- Tanque de 2L (Pistola HVLP, Conjunto de Mangueiras 5,5mt);
- Produtos de média e alta viscosidade Ex: Fundo, Primer, Emborrachamento e Revestimento;
- Oferece ganhos de produtividade, praticidade, permite pintar com a pistola em qualquer posição, nas mais variadas geometrias de peças, evitando paradas frequentes para reabastecimento.

Kit de preparação de ar para tanque 2 ou 10L:

- Filtro regulador de pressão 1/2 polegada;
- 10mt de mangueira de interligação do filtro ao tanque, conexões.

Ponto de lixação:

- Tubulação termo soldável instalada na parte superior da cabine de lixação;
- Conjunto de preparação de ar (lubrifil);
- Conexão e mangueira de interligação do lubrifil até a lixadeira.

Filtro Plenum 560

Gaiola

Filtro cartucho

Pré-filtro plano

Paint-stop PA-50

Multibolsa

Overspray carta de papel

Cilindro de carvão ativado

Aditivo químico em pó para tratamento de água

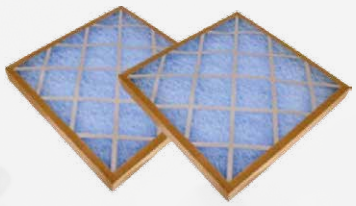

Filtro M-DUR

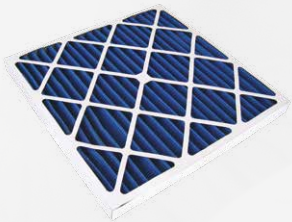

Pré-filtro plissado

Pré-filtro plissado

Fita indicativa PH

Aditivo químico para tratamento de água

Macacão descartável

Macacão anti-pó

Manga nomex

Manga poliéster

Saco de armazenagem

Manga para aspirador portátil

Componentes para cabines

Oferecemos uma linha completa de componentes para sua cabine.

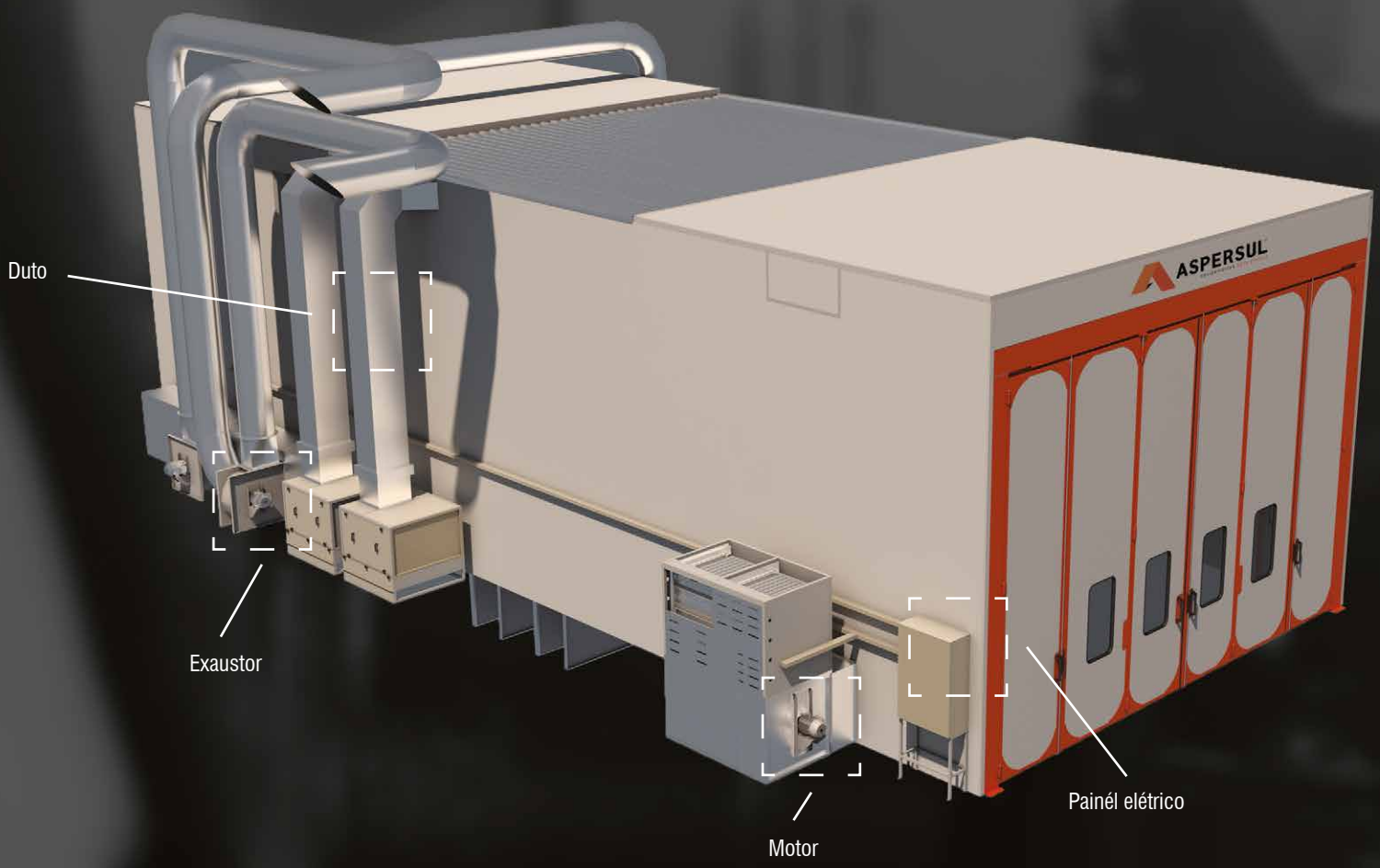

Módulo de exaustão com controle ambiental

Módulo de exaustão

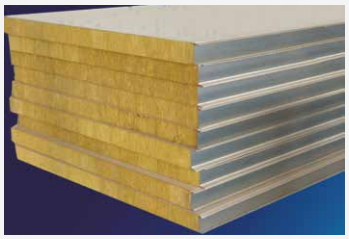

Painéis termoacústicos

Queimador

Painél elétrico

Módulo de pressurização

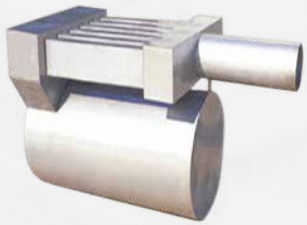

Trocador de calor fabricado em INOX 304 de alta durabilidade

Damper de inversão de fluxo

Rotor limit load

Motor trifásico

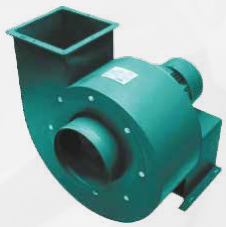

Exaustor limit load

Bomba submersa

Manômetro Diferencial

Luminária incandescente

Luminária 45°

Luminária de embutir

Tubo com espera para análise de ar

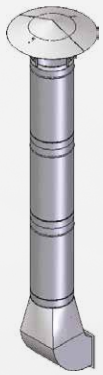

Kit tubulação de saída

Duto reto

ASPERSUL®
equipamentos para pintura

ASPERSUL®

equipamentos para pintura

www.aspersul.com.br

+55 (54) 3238.0000